ИНСТРУКЦИЯ ПО СБОРКЕ

Стеллаж-домик Р 394

габаритные размеры:
высота - 1400 мм
ширина - 503 мм
длина - 1016 мм

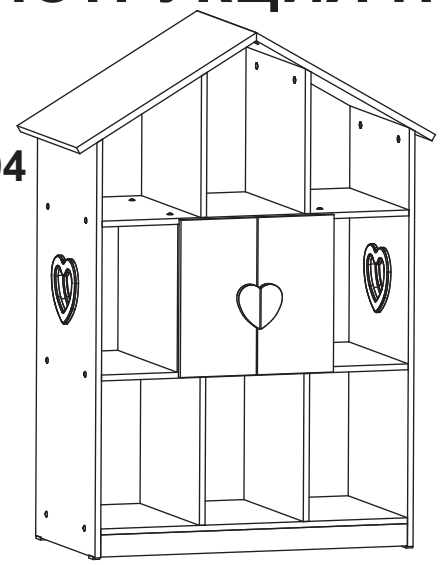

Подготовка к сборке:

1. Внимательно ознакомьтесь с данной инструкцией, и это сократит время сборки!
2. Распаковать упаковку, проверить комплектность деталей, фурнитуры.
3. Сборку мебели производить на чистом, ровном месте, покрытом тканью или бумагой.

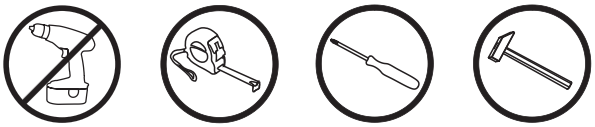

Сборку производить вдвоём

Комплектность изделия

Детали	1	2
К-1С (Боковина левая 1130х500х16) - 1 шт 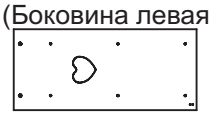	1	-
К-2С (Боковина правая 1130х500х16) - 1 шт 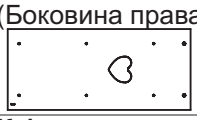	1	-
К-1з (Боковина левая 1130х500х16) - 1 шт	-	1
К-2з (Боковина правая 1130х500х16) - 1 шт	-	1

К-3
(Дверь левая 425х215х16) - 1 шт

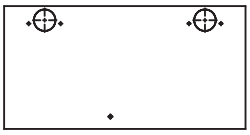

К-4
(Дверь правая 425х215х16) - 1 шт

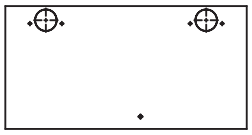

К-7
(Перегородка 500х400х16) - 2 шт

К-8
(Перегородка верхняя 500х390х16) - 2 шт

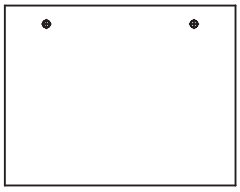

К-5
(Крыша 586,5х500х16) - 2 шт

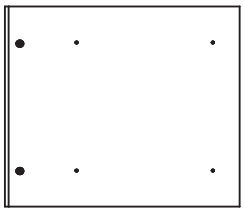

К-6
(Основание 868х500х16) - 1 шт

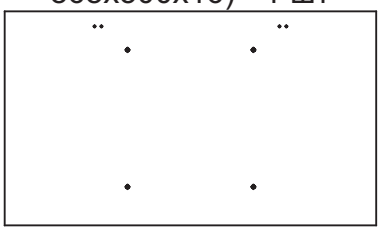

К-9
(Перегородка двери 500х400х16) - 2 шт

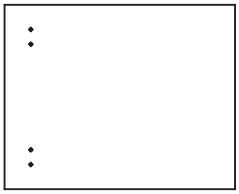

К-10
(Полка 868х500х16) - 2 шт

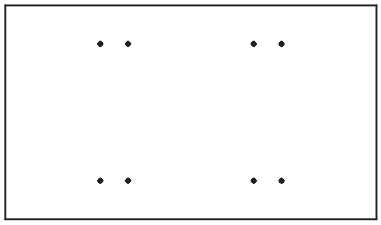

К-11
(Планка цокольная 868х60х16) - 1 шт

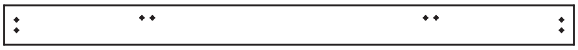

К-12
(Стенка задняя верхняя 884х489х3,2) - 1 шт

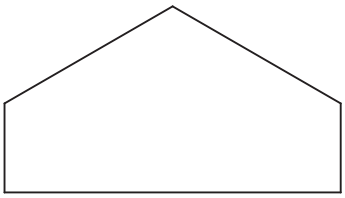

К-13
(Стенка задняя нижняя 884х416х3,2) - 2 шт

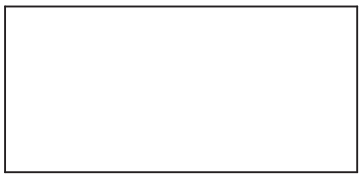

Фурнитура

Ф11 Винт-конфирмат 7х50 — 32 шт.	**Ф12** Заглушка к винту-конфирмату — 32 шт.
Ф23 Дюбель эксцентрика — 8 шт.	**Ф24** Эксцентрик d15h12 — 8 шт.
Ф3 Саморез 4х13 — 16 шт.	**Ф84** Саморез 4х16 — 8 шт.
Ф130 Саморез 4х40 — 2 шт.	**Ф8** Гвозди П1.2х20 — 82 шт.
Ф36а Монтажная планка для петли с 2 винтами — 4 шт.	**Ф36б** Петля Hettich для накладных дверей. — 4 шт.
Ф45 Подпятник — 4 шт.	**Ф88** Уголок малый усиленный — 4 шт.

Детали	1	2
Р12с Ручка в форме половины сердца	2	-
Р12з Ручка в форме половины звезды	-	2
К14с Накладка “Сердце”	4	-
К14з Накладка “Звезда”	-	4

Ф215 Дюбель эксцентрика угловой двойной — 2 шт.	**Ф80** Заглушка к стяжке эксцентриковой — 12 шт.
	Ф46 Ключ шестигранный — 1 шт.

Сборка стелажа-домика:

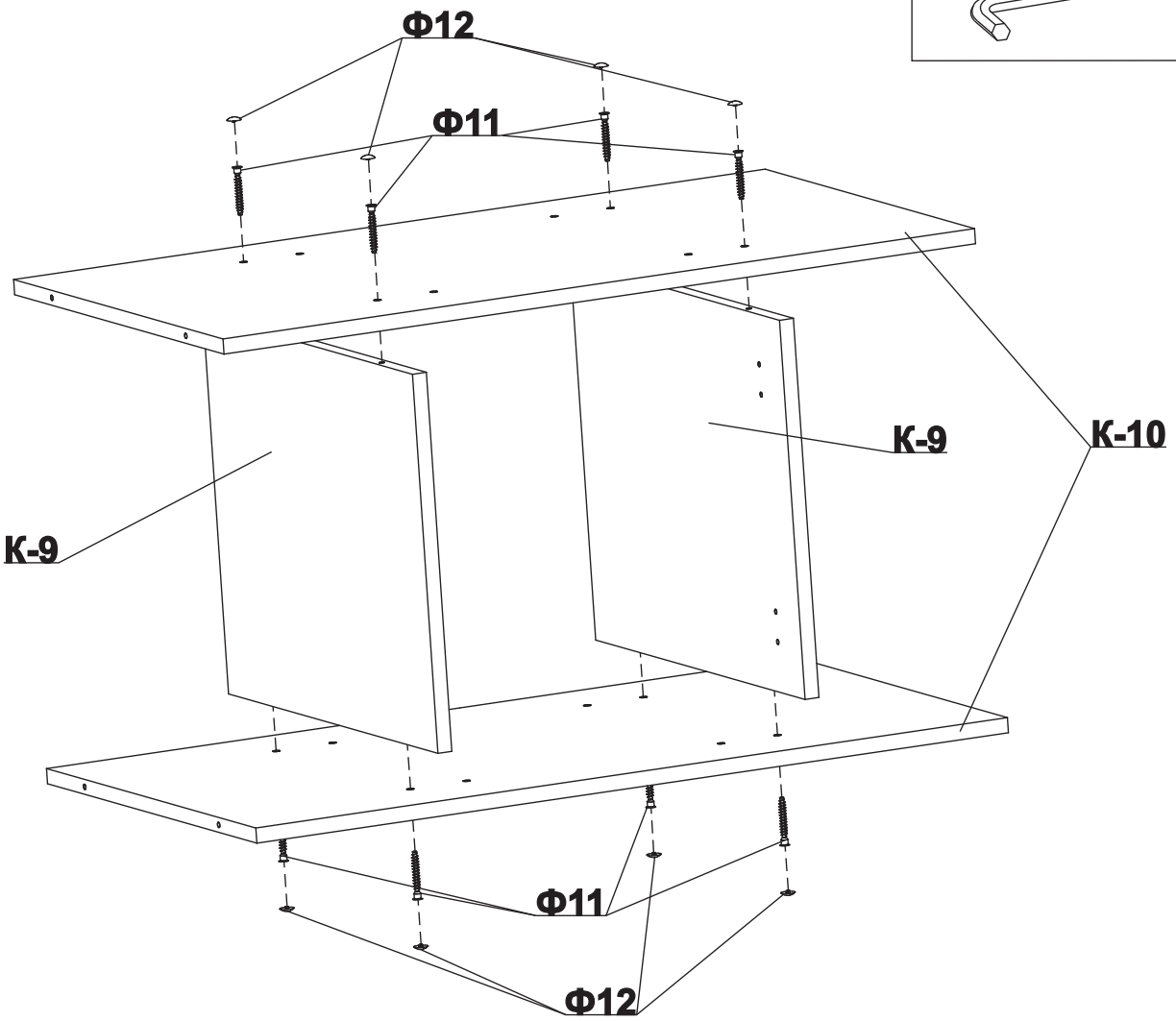

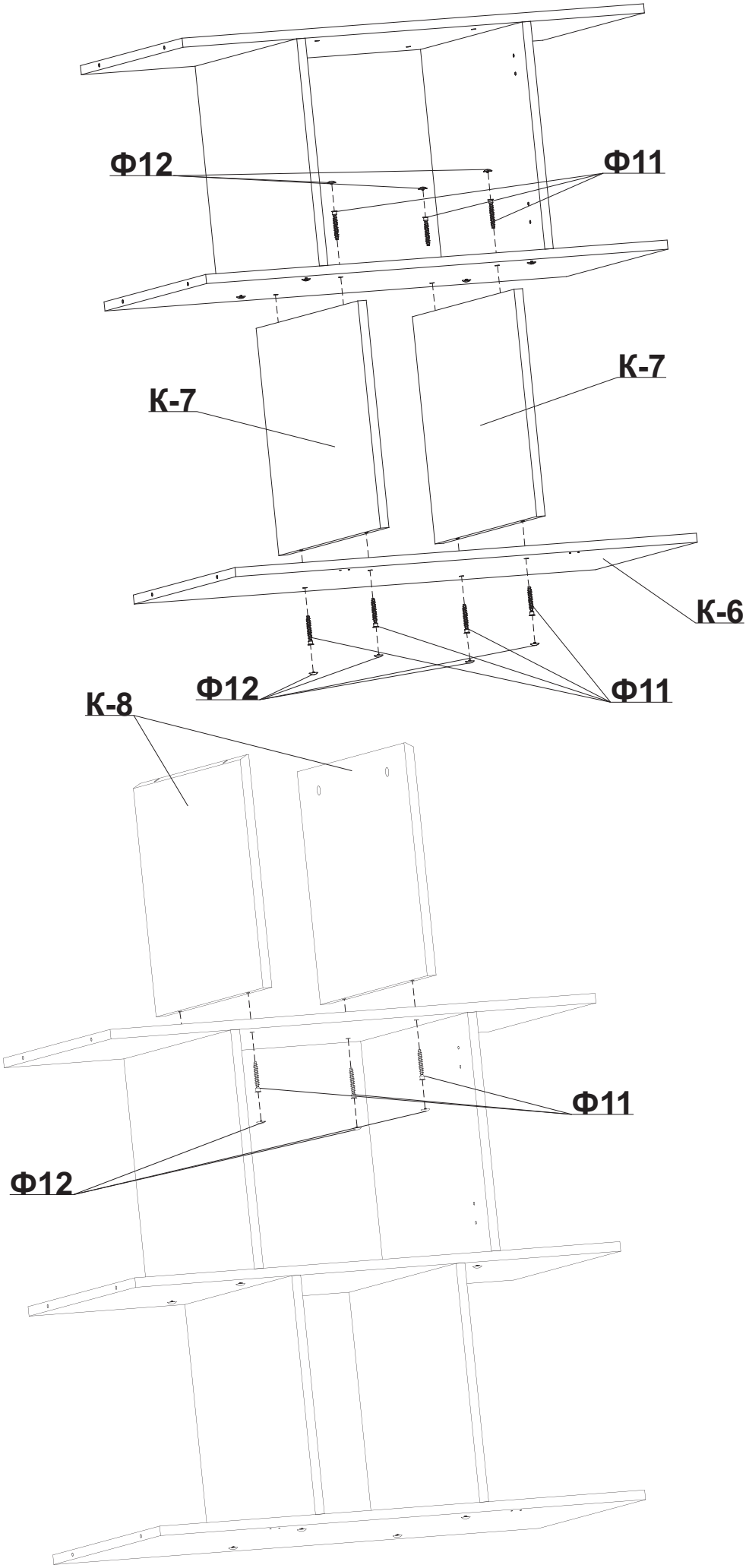
Ф12
Ф11
К-7
К-7
К-6
Ф12
Ф11
К-8
Ф11
Ф12

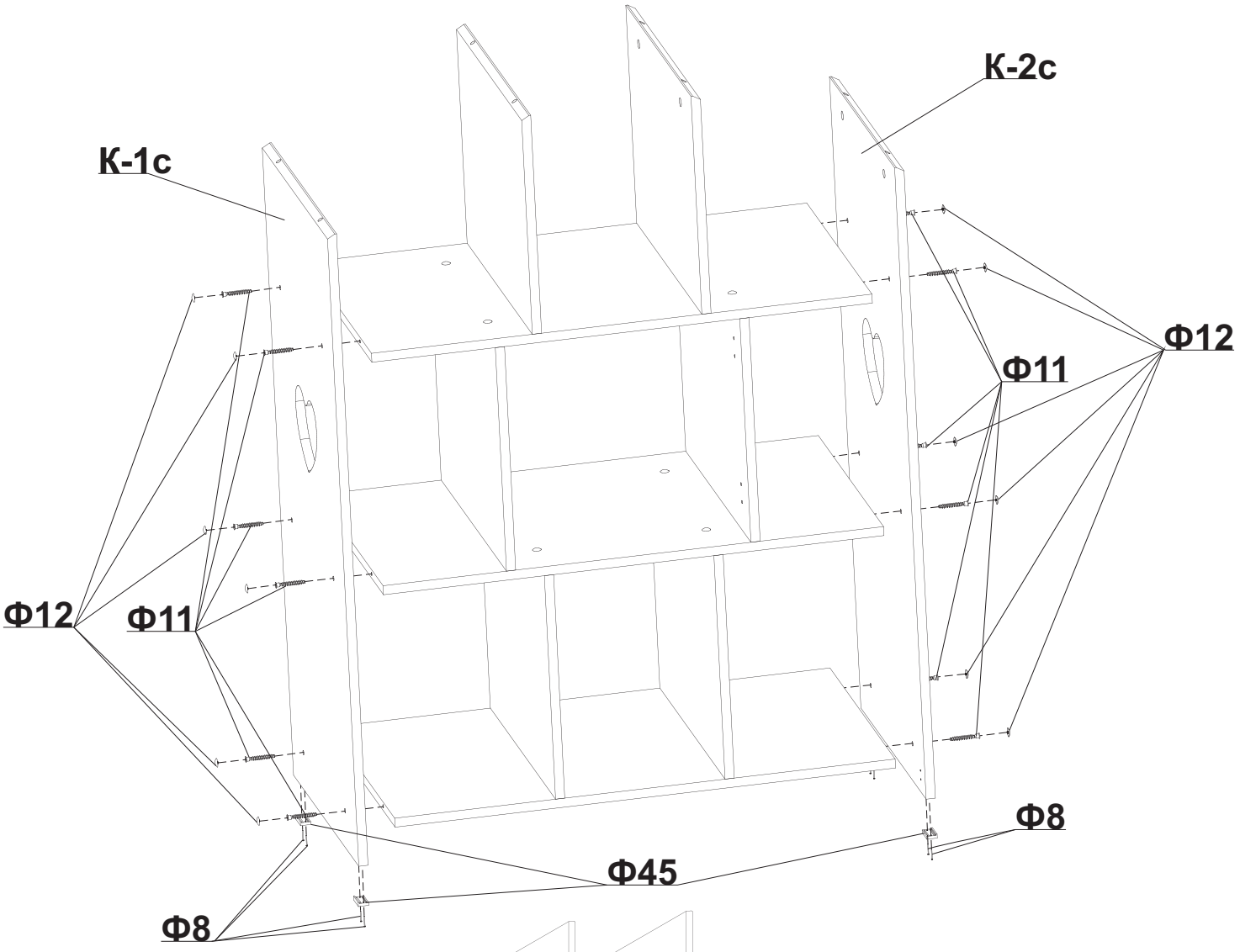
К-2с
К-1с
Ф12
Ф11
Ф12
Ф11
Ф8
Ф45
Ф8

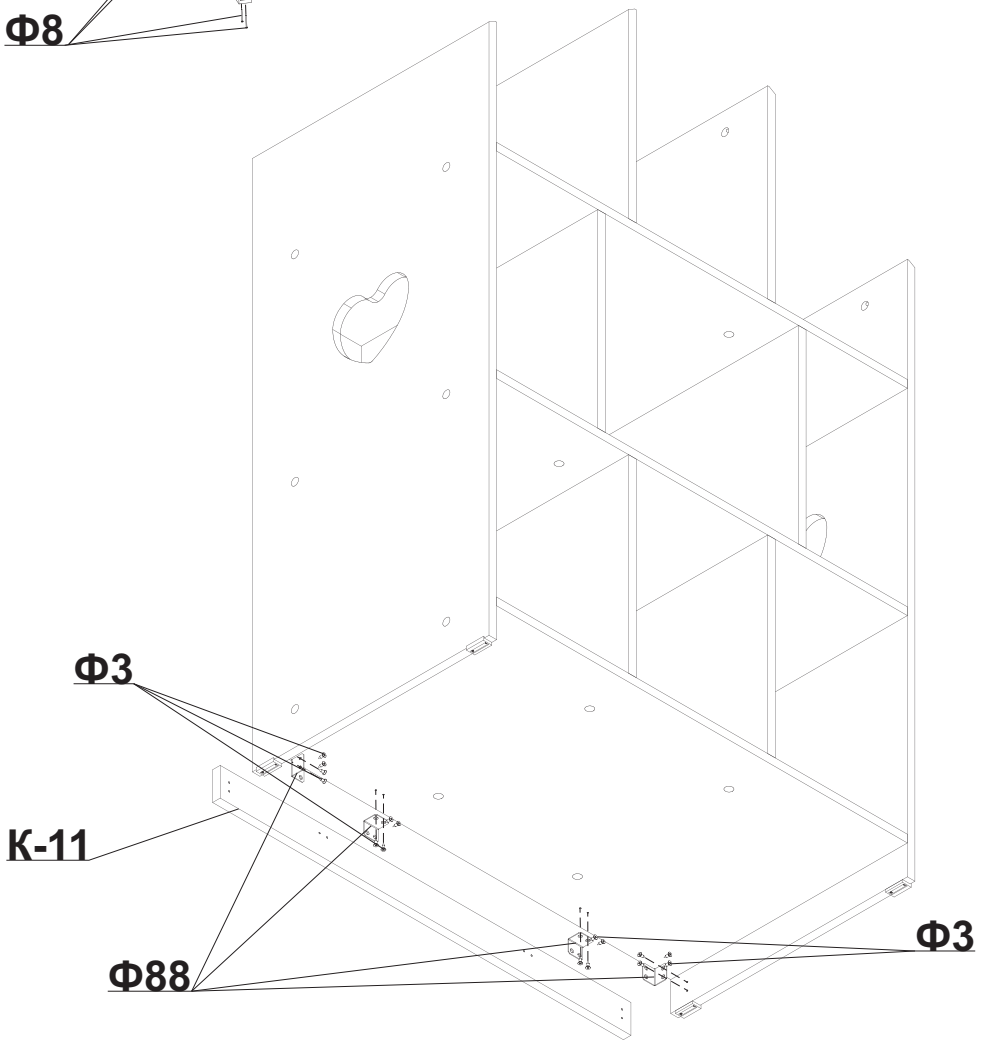
Ф3
К-11
Ф3
Ф88

Сборка крыши:

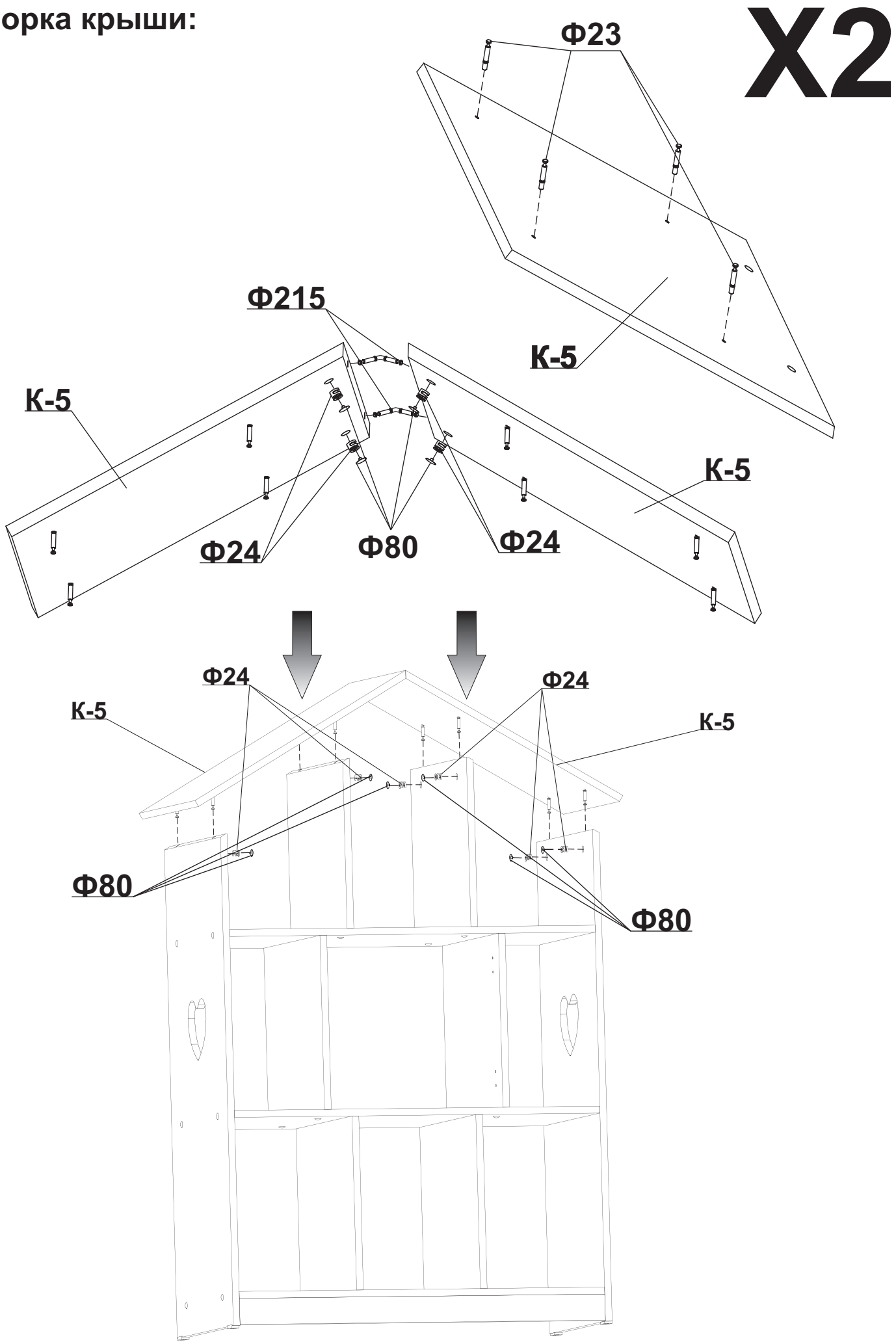

Установка двери:

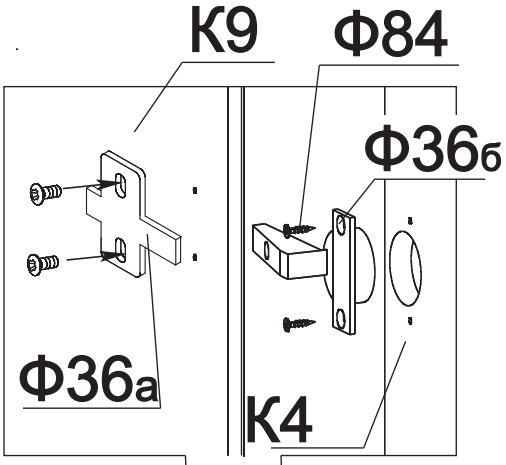

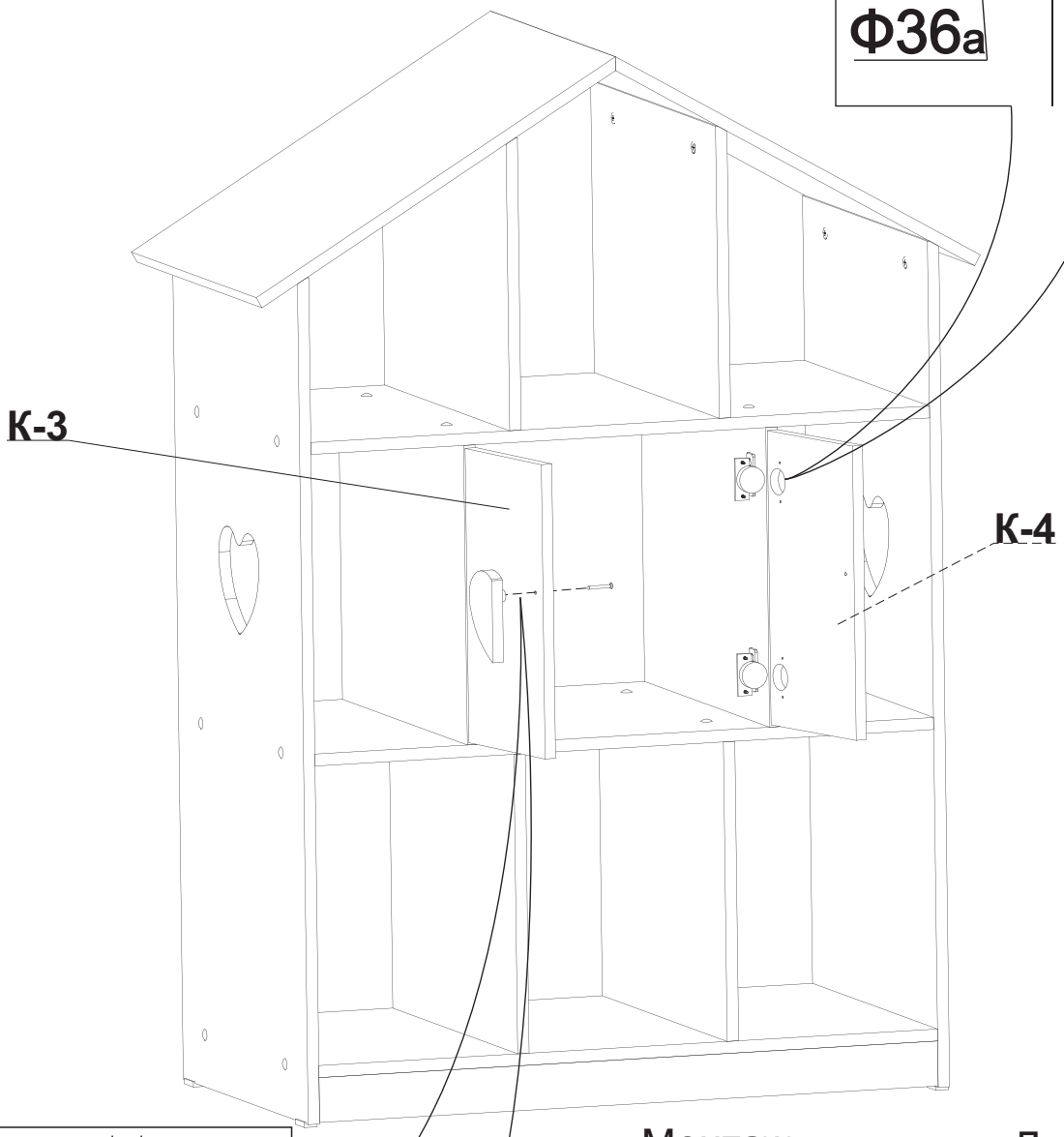

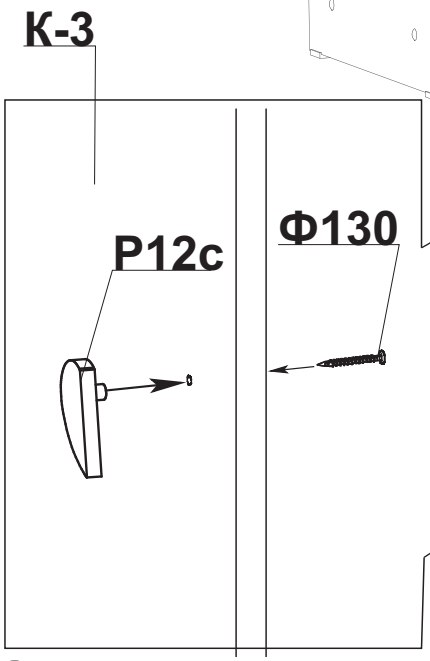

Монтаж

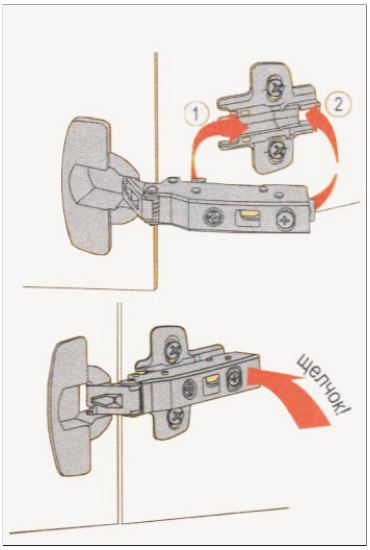

Демонтаж

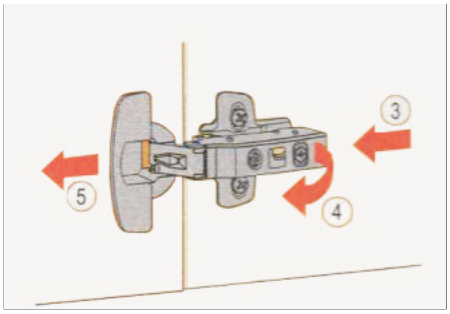

Клеим накладки “Сердечко”:

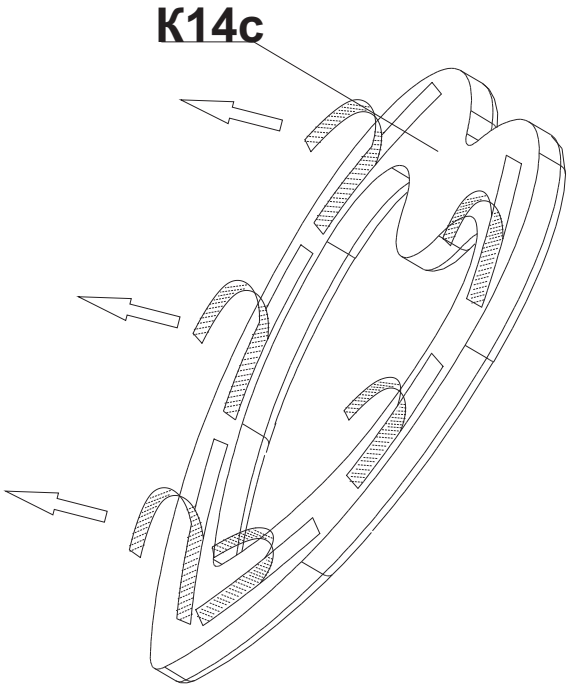

1. Перед установкой накладки “Сердечко”, удалите защитную пленку клейкой двух сторонней ленты.
2. Протрите насухо сухой тряпкой поверхность боковин (К-1, К-2) стеллажа-домика вокруг паза в форме сердца и приклейте накладки.

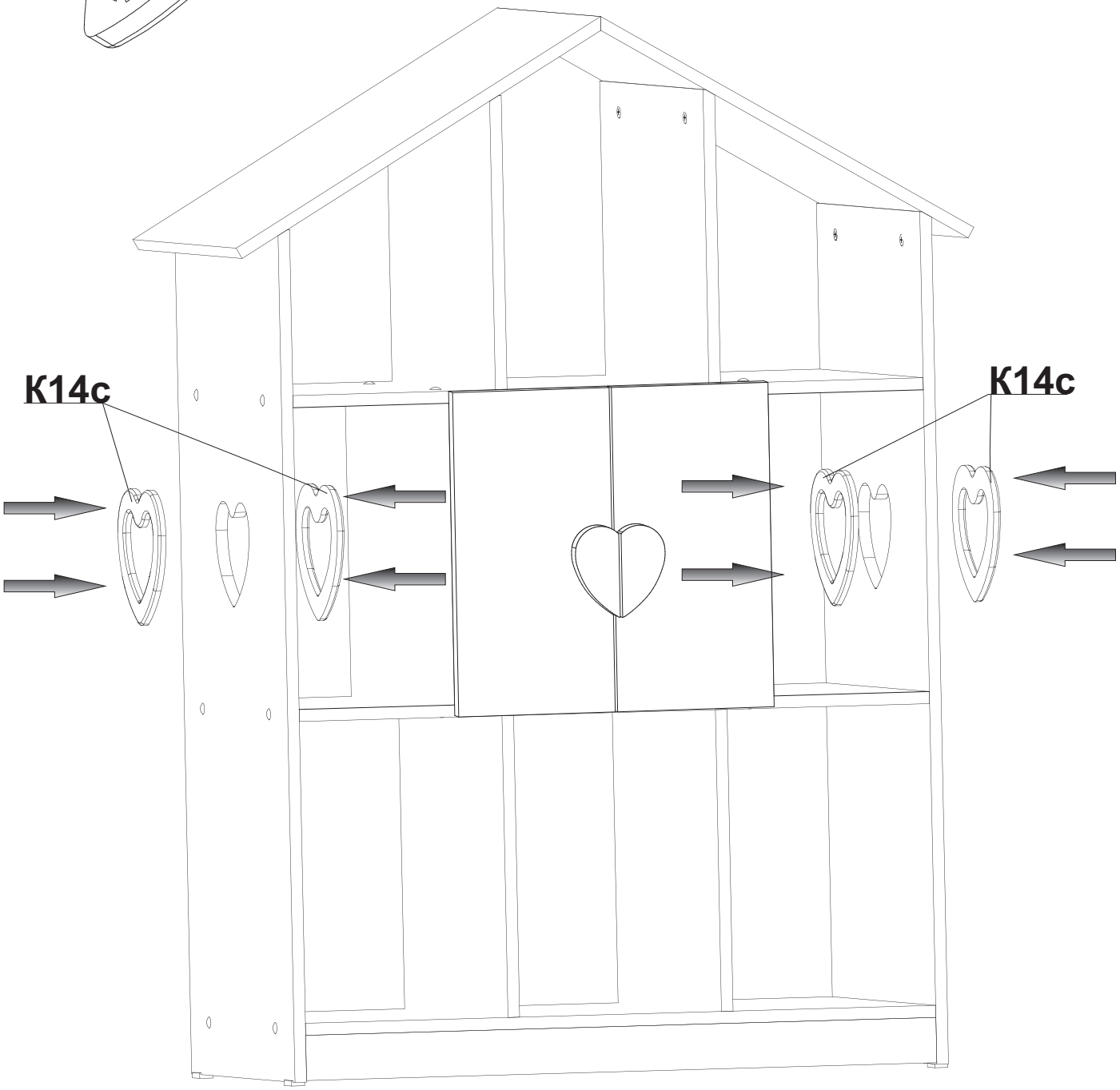

Установка задних стенок:

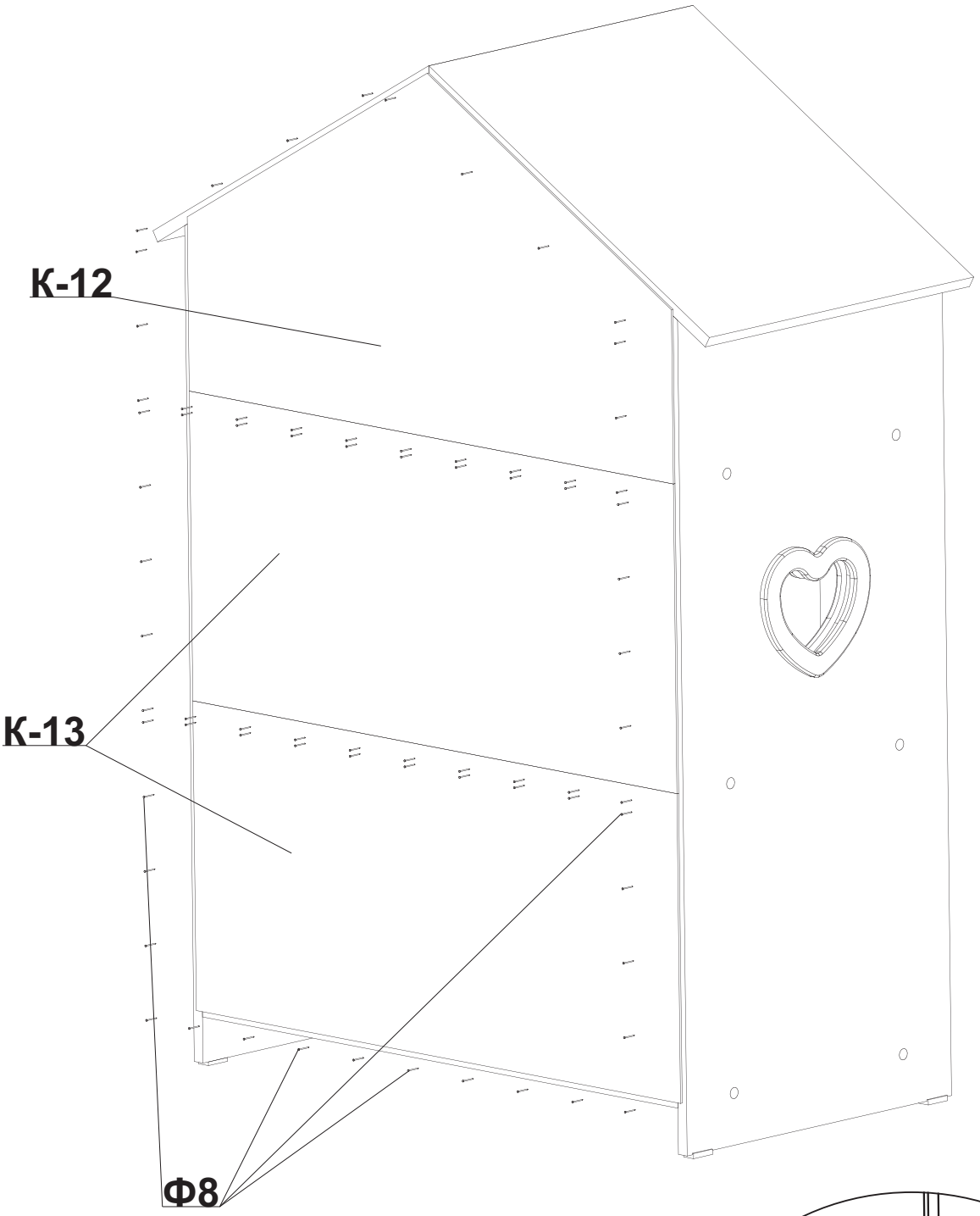

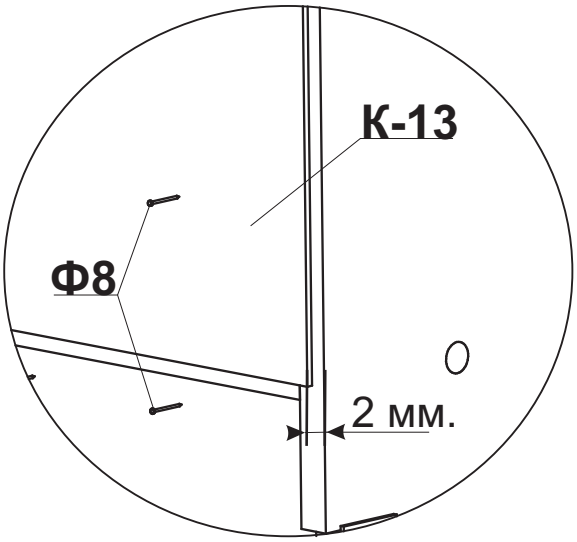

АОр МД НП “КРАСНАЯ ЗВЕЗДА”
427792, УР, г.Можга,ул. Горбунова 32
тел/факс (34139) 4-00-58, 4-00-41
www.redstar-udm.ru

ИНФОРМАЦИЯ ДЛЯ ПОТРЕБИТЕЛЯ	
Материалы, применяемые в производстве мебели "Красная звезда"	
	пиломатериалы лиственных пород ГОСТ 2695;
	шпон лущеный ГОСТ 99;
	шпон строганый ГОСТ 2977;
	МДФ, МДФ ламинированный, ХДФ;
	ДВП Облагороженное ГОСТ 8904;
	нить клеевая
	клей расплав
	клей КФ
	клей на основе ПВА;
	водная морилка в соответствии с директивой 91/155/ЕЭС;
	бумага декоративная;
	полиуретановые лаки и эмали в соответствии с директивой 91/155/ЕЭС;
	Все материалы, применяемые в производстве мебели, подлежащие санитарно-эпидемиологическому надзору (контролю) имеют заключение органов санитарно-эпидемиологического надзора России.

Правила эксплуатации и ухода за мебелью:

мебель предназначена для эксплуатации в закрытых, отапливаемых помещениях, при относительной влажности не более 70%.
Уход за поверхностью мебели осуществлять мягкой сухой тканью.
В процессе эксплуатации мебели необходимо периодически затягивать ослабленные винтовые соединения.

Требования безопасности мебельной продукции при эксплуатации:

использование мебельной продукции, выпущенной в обращение, должно осуществляться по назначению изделия мебели, указанному в маркировке, инструкции по сборке. Мебельная продукция, поставляемая в разобранном виде, должна собираться в соответствии с приложенной изготовителем инструкцией по сборке, включающей комплект фурнитуры и схему сборки. При эксплуатации мебельной продукции необходимо исключить попадание воды и иных жидкостей на элементы изделий мебели, соприкасающихся с полом.
При установке изделий мебели в непосредственной близости от нагревательных и отопительных приборов их поверхности во время эксплуатации должны быть защищены от нагрева. Температура нагрева элементов мебели не должна превышать +40℃.
Избегать прямого попадания солнечного света на изделие.

Гарантии изготовителя:

изготовитель гарантирует соответствие мебели требованиям ТР ТС 025/2012 «О безопасности мебельной продукции» при соблюдении условий транспортирования, хранения, сборки и эксплуатации. Претензии по качеству мебели принимаются в течение гарантийного срока. В соответствии с действующим законодательством гарантийный срок эксплуатации мебели 24 месяца.

ГАРАНТИЙНЫЙ ТАЛОН

Наименование изделия: _____

АРТ. _____

Дата выпуска _____

заводской №(если имеется) _____

Дата продажи _____

Подпись продавца: _____

Штамп:

красная звезда
krasnaya zvezda

НЕЗАПОЛНЕННЫЙ ТАЛОН СЧИТАЕТСЯ НЕДЕЙСТВИТЕЛЬНЫМ!

Предприятие-изготовитель оставляет за собой право внесения изменений в конструкцию, внешний вид комплектующих деталей и фурнитуры не ухудшающих потребительские свойства изделия.